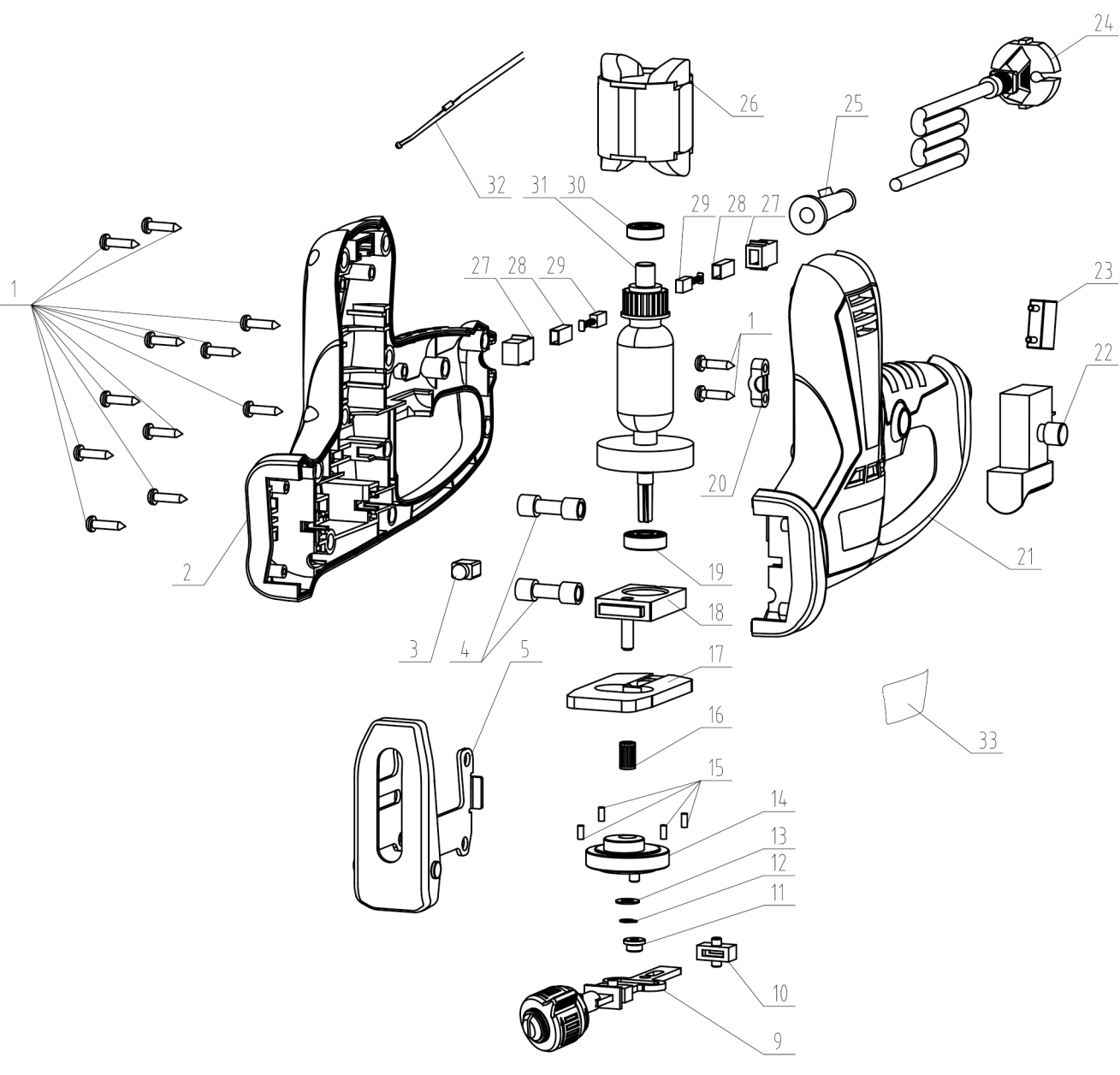
24
26
25
32
31
30
29
28
27
27
28
29
1
23
1
22
20
2
21
19
18
3
4
5
17
33
16
15
14
13
12
11
10
9