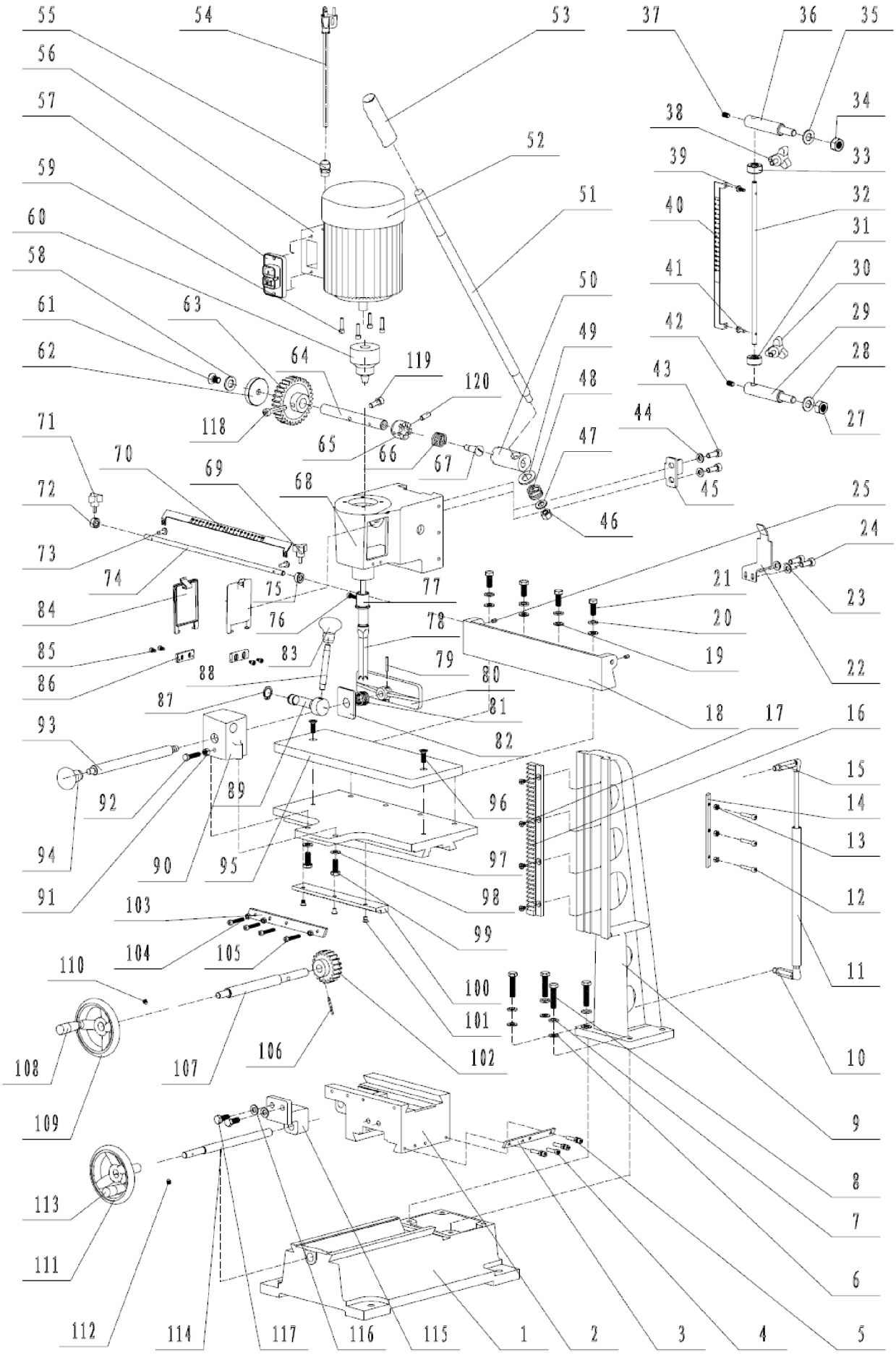
55
54
53
37
36
35
56
57
38
34
52
39
33
59
51
40
32
60
31
58
41
30
50
61
63
42
29
49
62
64
119
43
28
48
120
118
44
27
71
65
66
47
67
70
69
68
45
72
46
25
24
73
74
75
77
21
23
84
76
78
20
85
83
79
19
86
88
80
22
87
81
18
17
16
93
82
15
89
96
14
92
13
94
90
95
97
12
91
98
103
99
104
105
11
110
100
101
10
108
107
106
102
9
109
8
113
7
111
6
112
114
117
116
115
1
2
3
4
5

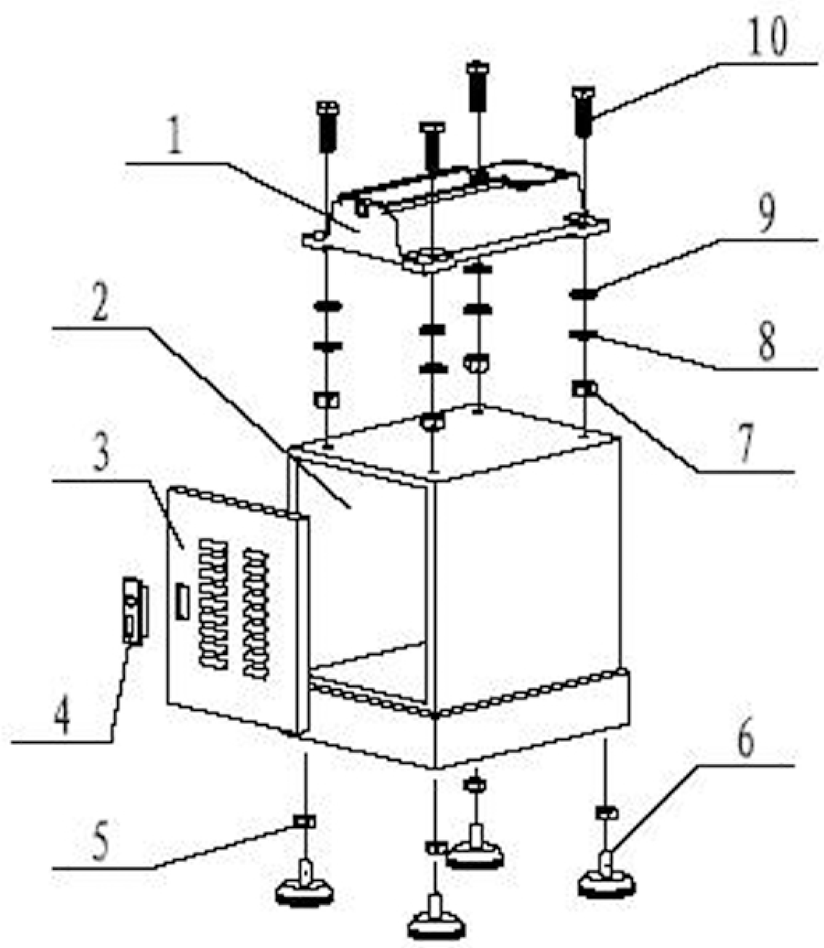
10
1
9
2
8
3
7
4
6
5

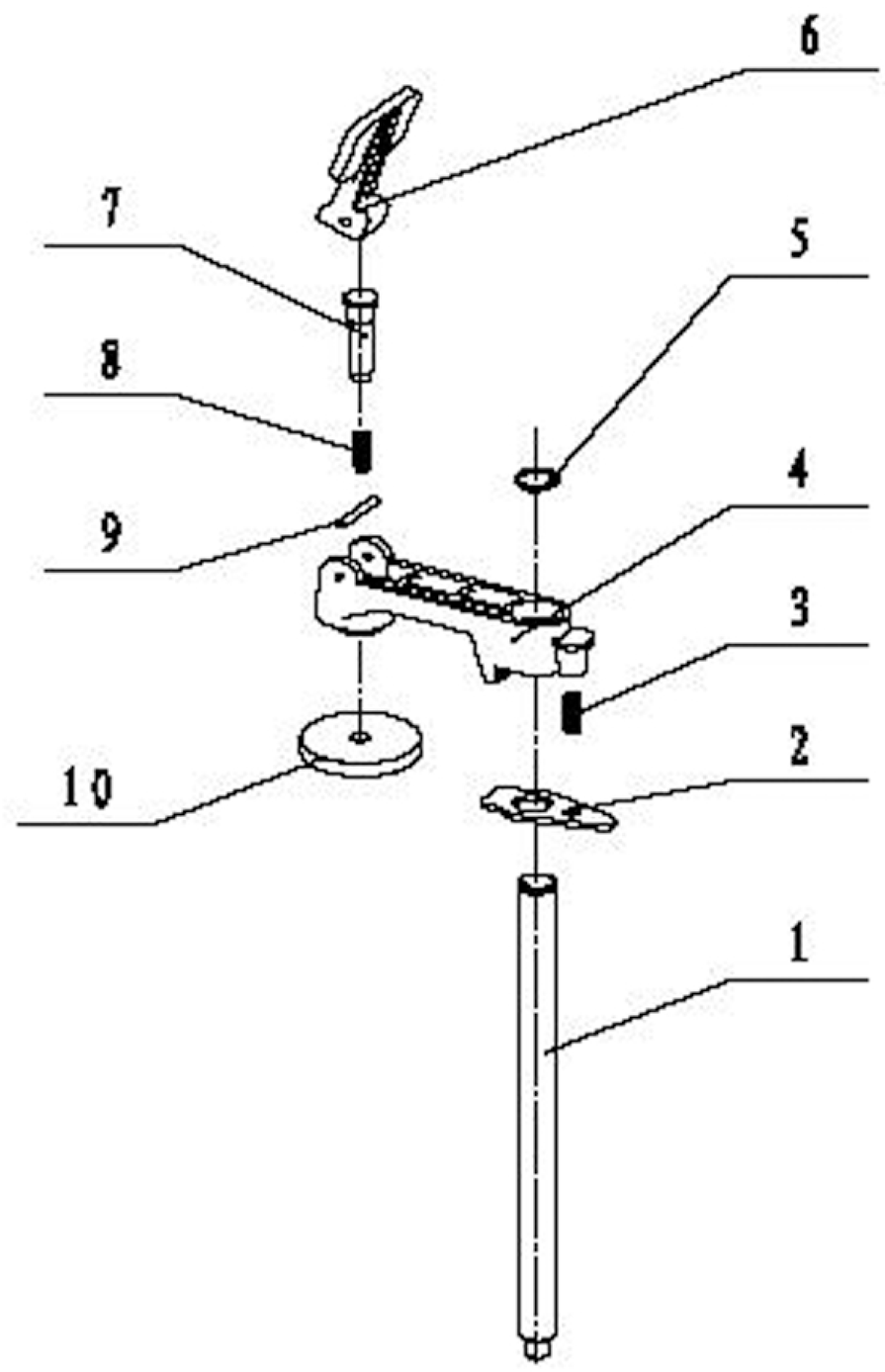
6
7
5
8
4
9
3
2
10
1

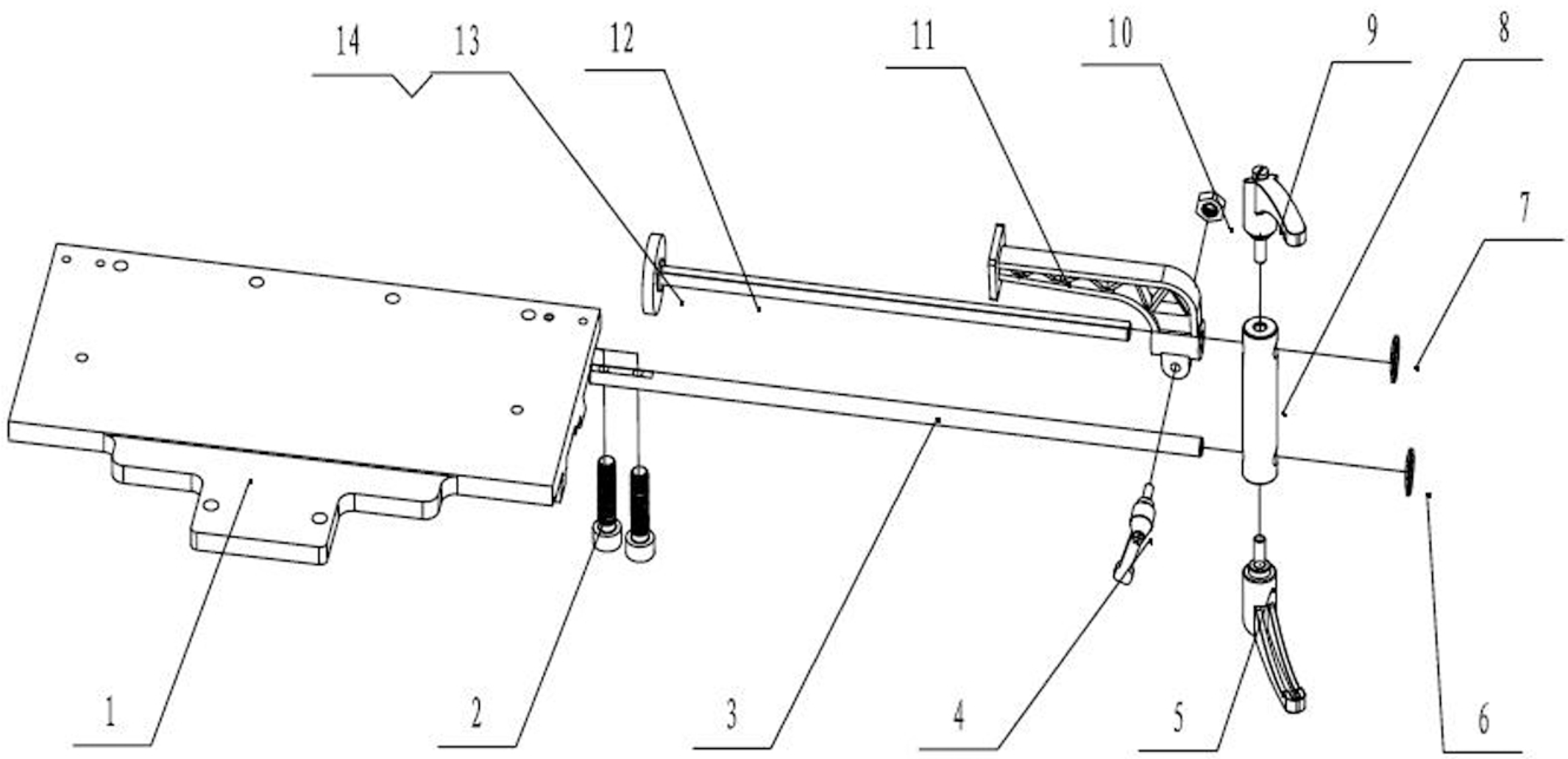
14
13
12
11
10
9
8
7
1
2
3
4
5
6