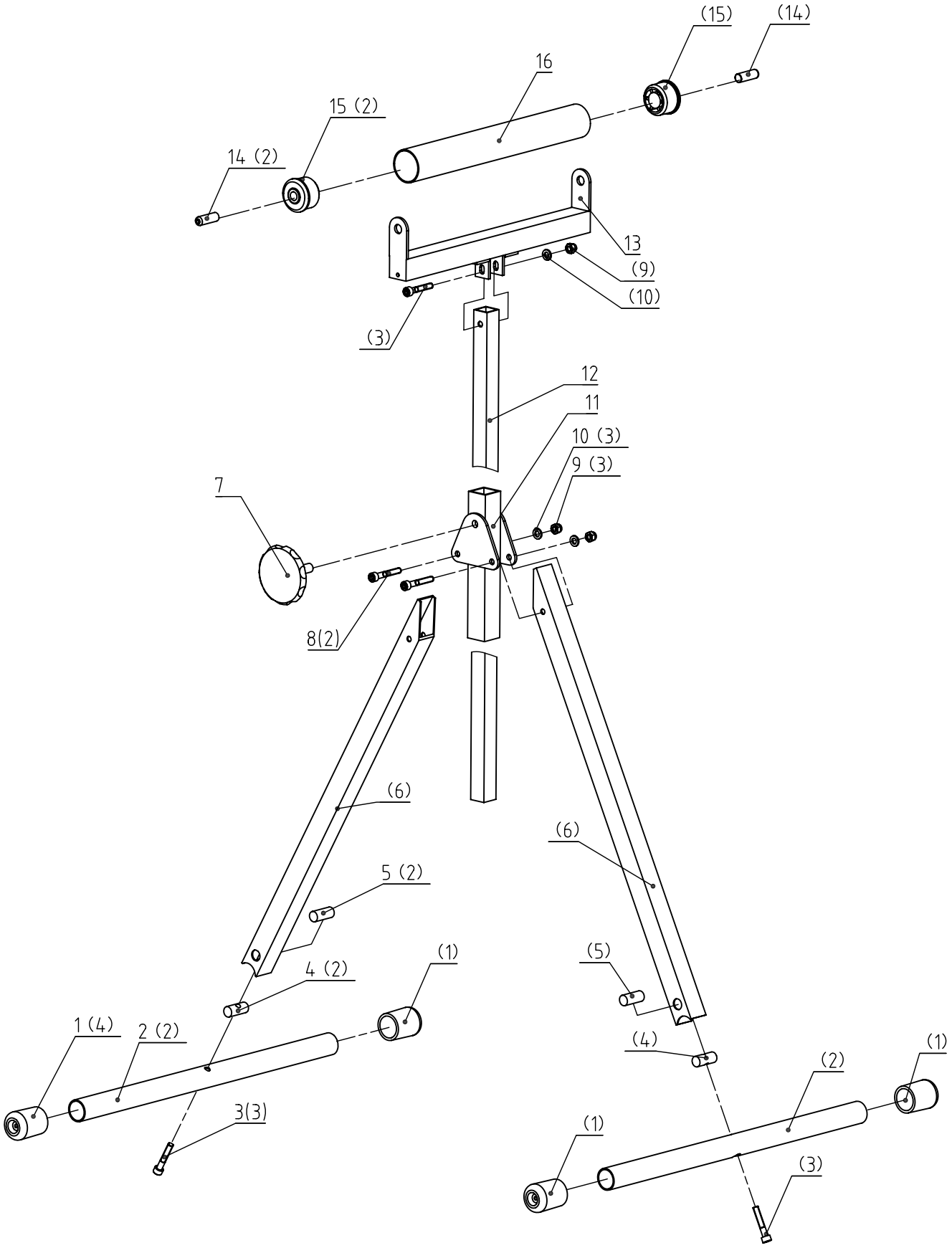
(15)
(14)
16
15 (2)
14 (2)
13
(9)
(10)
(3)
12
11
10 (3)
9 (3)
7
8(2)
(6)
(6)
5 (2)
(1)
(5)
4 (2)
1 (4)
2 (2)
(4)
(2)
(1)
3(3)
(1)
(3)