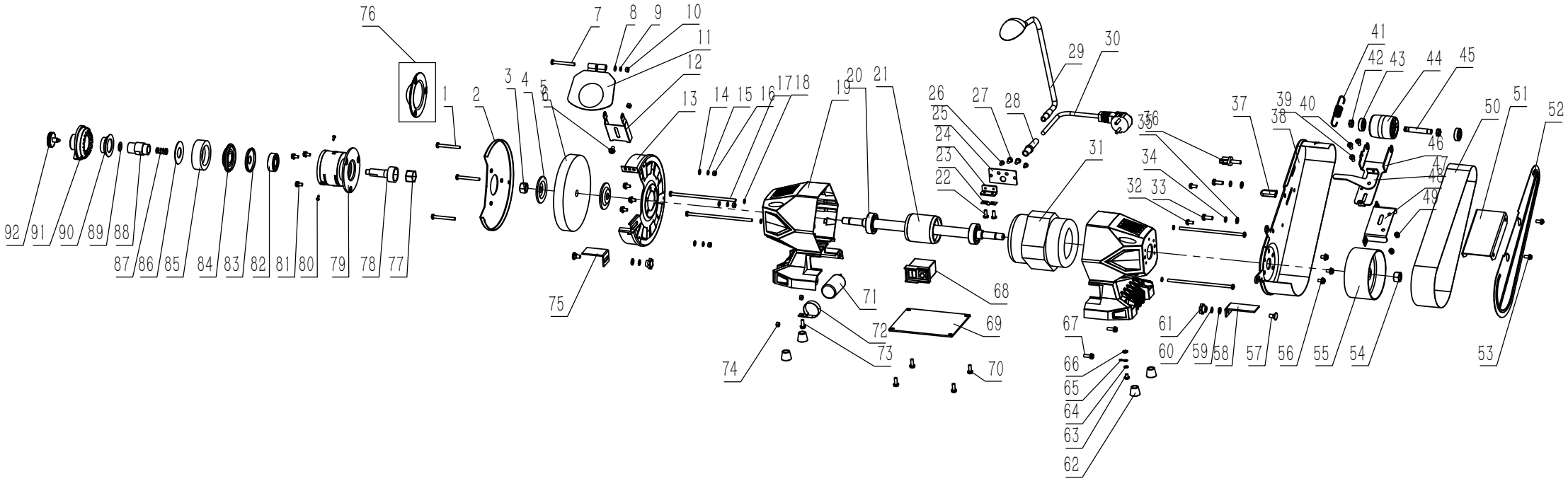
76
7
8
9
10
11
12
1
2
3
4
5
6
13
14
15
16
17
18
19
20
21
26
25
24
23
22
27
28
29
30
35
36
31
34
32
33
37
38
39
40
41
42
43
44
45
46
47
48
49
50
51
52
92
91
90
89
88
87
86
85
84
83
82
81
80
79
78
77
75
71
72
73
74
68
69
70
67
66
65
64
63
62
61
60
59
58
57
56
55
54
53